CITATION ONE
CITATION 100
/

BRUKERHÅNDBOK

harman/kardon
by HARMAN

/ VIKTIGE SIKKERHET-SINSTRUKSJONER

Undersøk nettspenningen før bruk

Citation-høyttaleren er designet for bruk med 100-240 volt, 50/60 Hz vekselstrøm. Hvis du kobler til en annen nettspenning enn det produktet er beregnet for, kan dette utgjøre fare med tanke på sikkerhet og brann, og det kan også skade enheten. Har du spørsmål om spenningskravene for din bestemte modell eller om nettspenningen i ditt område, ber vi deg kontakte din lokale forhandler før du plugger enheten i stikkontakten.

Ikke bruk skjøteledninger

Benytt kun strømledningen som følger med enheten, slik at du unngår sikkerhetsrisiko. Vi anbefaler ikke bruk av skjøteledninger i forbindelse med dette produktet. Som med alt elektrisk utstyr må strømledninger ikke føres under matter eller tepper, eller ligge med tunge objekter over seg. Ødelagte strømledninger må byttes ut umiddelbart ved et godkjent servicesenter, med en ledning som oppfyller fabrikkspesifikasjonene.

Håndter strømledningen varsomt

Trekk alltid i selve kontakten når du trekker ut fra stikkontakten, ikke i ledningen. Hvis du ikke har tenkt å bruke høyttaleren på en stund, kan du trekke ut stikkontakten.

Ikke åpne kabinettet

Det finnes ingen deler som kan vedlikeholdes av brukeren på innsiden av enheten. Åpning av kabinettet kan medføre fare for støt, og eventuelle endringer på produktet vil ugyldiggjøre garantien. Hvis det skulle komme vann inn i enheten ved et uhell, må du umiddelbart trekke ut stikkontakten og forhøre deg hos et godkjent servicesenter.

/ INNHOLDSFOR-TEGNESLE

VIKTIGE SIKKERHETSINSTRUKSJONER 2
INTRODUKSJON 4
HVA ER I ESKEN 5
PRODUKTOVERSIKT 6
PLASSERING 9
STRØM PÅ 10
KOBLE TIL WI 11
BRUKE DIN CITATION-HØYTTALER 13
INNSTILLINGER 16
SPESIFIKASJONER 18
FEILSØKING 20
VAREMERKER 21

/ INTRODUKSJON

Denne håndboken inneholder informasjon om CITATION ONE og CITATION 100 høyttalere. Vi oppfordrer deg til å ta noen minutter å lese denne håndboken, som beskriver produktene og inneholder trinnvise instruksjoner for å hjelpe deg med å sette opp og komme i gang. Les og forstå alle sikkerhetsanvisningene før du bruker produktet.

Dette produktet kan ha en viktig programvareoppdatering tilgjengelig. Følg instruksjonene for å koble produktet til Wi-Fi for å sikre at produktet har de nyeste programvareoppdateringene.

Design og spesifikasjoner kan endres uten varsel.

Har du spørsmål knyttet til disse produktene, deres installasjon eller bruk, ber vi deg kontakte din lokale Harman Kardon-forhandler, kundeservice, eller se besøk oss på www.harmankardon.com

HVA ER I ESKEN

Pakk forsiktig ut boksen og kontroller at følgende deler er inkludert. Hvis en del er skadet, må du ikke bruke den. Ta kontakt med din lokale Harman Kardon-forhandler eller vår kundeservice.

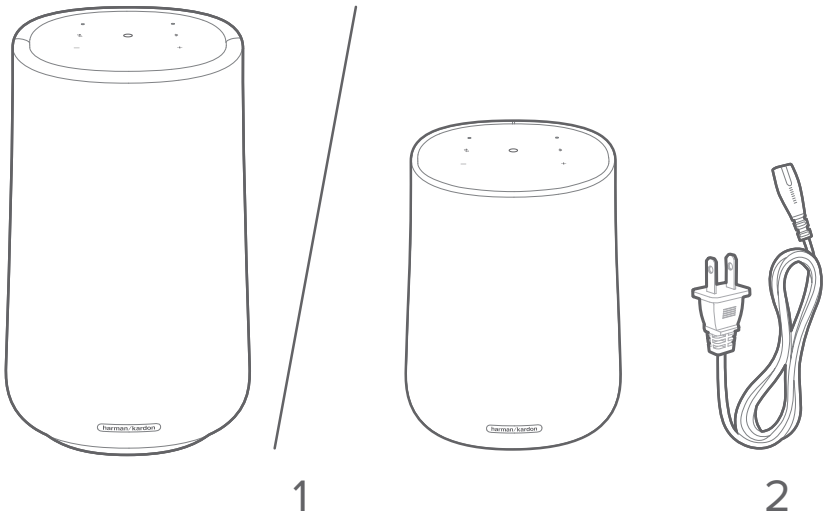

1. Hovedenhet (CITATION 100 / CITATION ONE)
2. Strømledning*

*Mengde strømledning og kontakttype varierer etter regioner.

/ PRODUKTOVERSIKT

Toppanel og forsiden

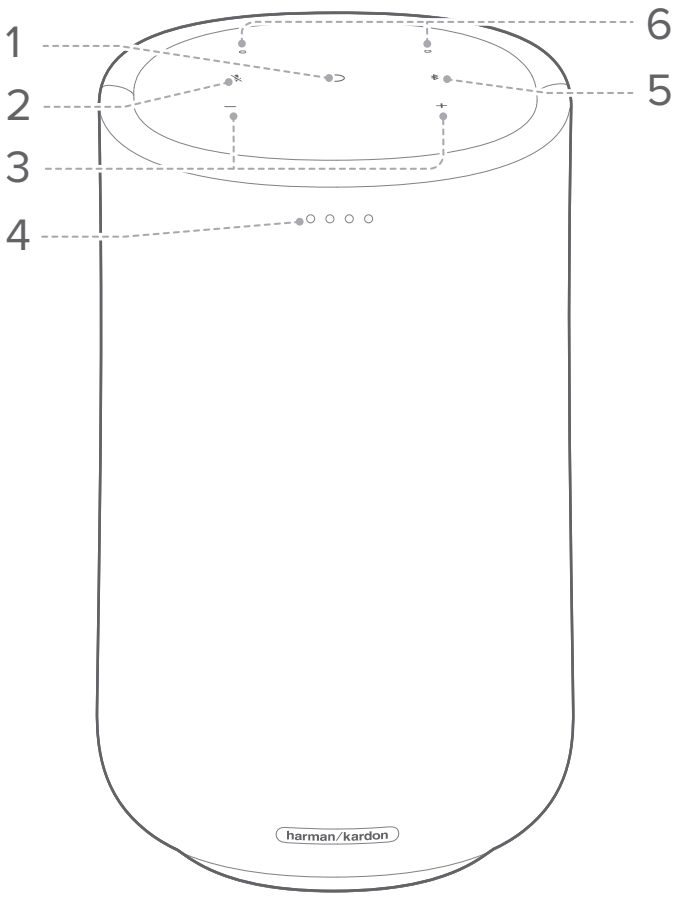

1. ○ (Multi-funksjon)
   - Trykk for å spille av eller sette musikken på pause.
   - Trykk for å stoppe timer/alarm-ringing og svar.
   - Trykk og hold mer enn 2 sekunder for å aktivere Google Assistant.
2. 🎤
   - Trykk for å dempe eller fortsette mikrofonen.

3. + / - (Volum)
   - Trykk for å øke eller redusere volumet. Trykk for å øke eller redusere volumet. Trykk for å øke eller redusere volumet.

4. LED-indikatorene

○○○○	Hvit (pulserer sakte)	Lytter
○○○○	Hvit (pulserer raskt)	Svarer
●●●●	Gult (konstant)	Mikrofon dempet
○○○○	Hvit (pulserer tre ganger)	Strøm på / systemoppstart
●●●●	Blå (blinker sakte)	Bluetooth-paring
●●●●	Blå (Konstant)	Bluetooth tilkoblet

5. ᛒ
   - Trykk for å gå til Bluetooth paringsmodus.

6. Mikrofoner

Undersiden

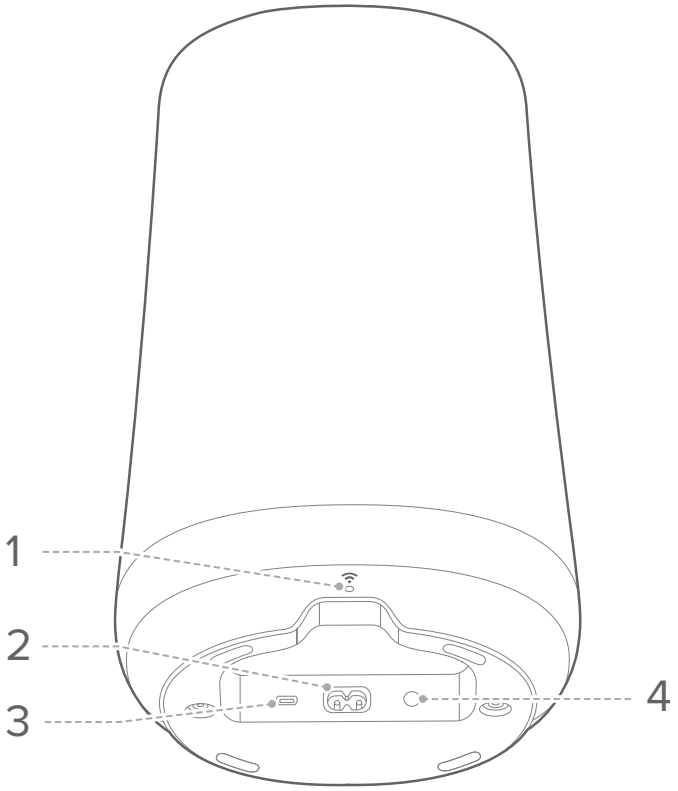

1.
   - Wi-Fi-status.
2. POWER (PÅ/AV)
   - Koble til strømforsyningen.
3. RESET
   - Trykk og hold inne i 5 sekunder for å gjenopprette fabrikkinnstillingene.
4. SERVICE (Kun for servicepersonell)

/ PLASSERING

Plasser Citation-høyttaleren på et flatt og stabilt underlag nær en stikkontakt.

MERKNADER:

- Du kan plassere din Citation-høyttaler hvor som helst i huset, fra kjelleren til 2. etasje og fra soverommet til kjøkkenet.
- For bedre kvalitet på forbindelsen, plasser høyttaleren så nær den trådløse ruteren som mulig.

/ STRØM PÅ

MERK:

- Bruk kun den medfølgende strømkabelen.

Koble den ene enden av strømledningen til **STRØM**-kontakten på bunnen av høyttaleren, og koble den andre enden til en stikkontakt for strømuttak.

→ Høyttaleren vil automatisk slå seg på.

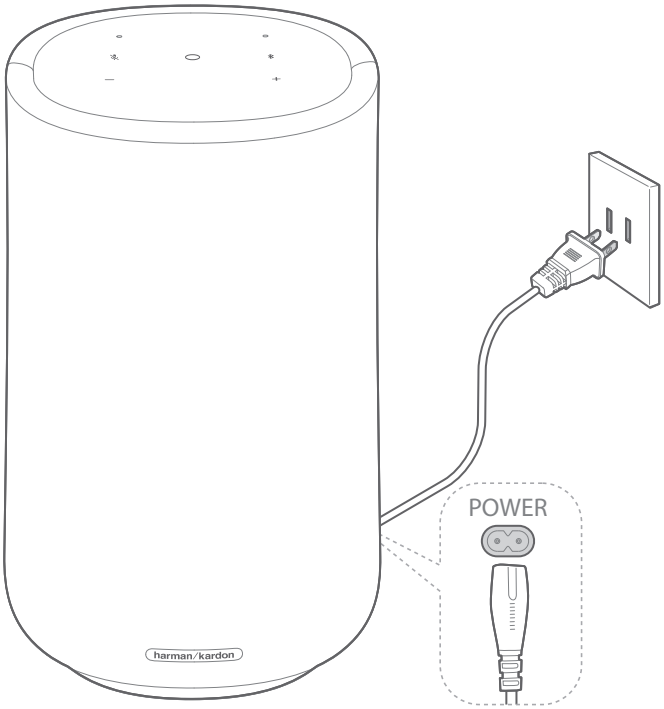

/ KOBLE TIL WI

Din Citation-høyttaler er nødvendig for å koble Wi-Fi med Google Home-appen.

1) Last ned Google Home-appen på en telefon eller nettbrett.

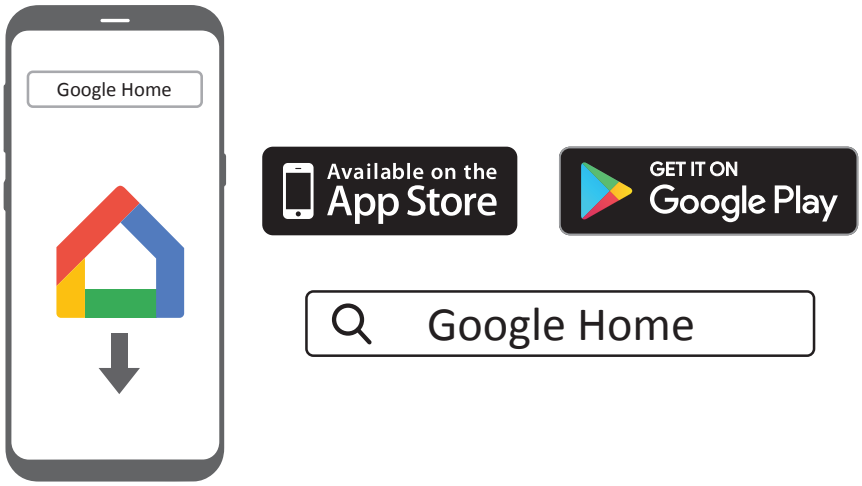

2) Slå på Citation-høyttaleren din.
3) Kjør Google Hjem-appen og sett opp Citation-høyttaleren som beskrevet i appen. Følg alltid anvisningene i appen for å fullføre WiFi-konfigurasjonen.

4) Logg på med Google-kontoen din for å nyte en personlig opplevelse fra Google Assistant. Hvis du ikke har, kan du opprette en ny.

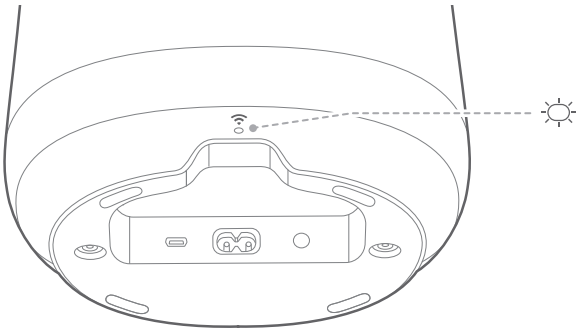

WiFi-status

	WiFi-status
	Utmerket WiFi-signal
	Anbefalt WiFi-signal
	Svakt WiFi-signal eller frakoblet

FORSIKTIG:

- Hvis du støter på installasjonsproblemer, sørg for å aktivere Bluetooth og plasseringstjenester på smarttelefonen eller nettbrettet.

/ BRUKE DIN CITATION-HØYTTALER

Din Citation-høyttaler kommer med innebygd Google Assistant. Du kan spille musikk, få svar, håndtere dagligdagse oppgaver og enkelt styre smarte enheter i hjemmet ditt ved hjelp av stemmen.

Alltid si vekke-ordene **«Ok Google»** eller **«Hey Google»** først og deretter din forespørsel.

→ Citation-høyttaleren vil svare umiddelbart.

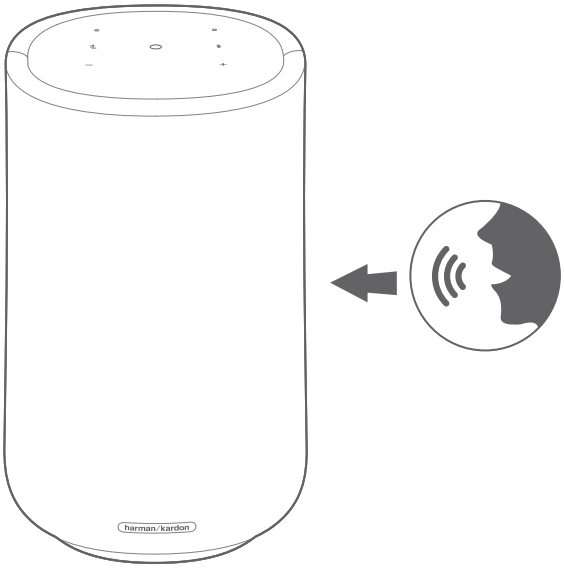

MERK:

- For de nyeste talekommandoene, besøk assistant.google.com.

Spill musikk med Chromecast

Med innebygd Chromecast kan du streame musikk / låter / podcaster / spillelister fra over 300 musikkapper til høyttaleren ved å trykke på Cast-knappen.

1) Kjør den Chromecast-aktiverte appen på smarttelefonen eller nettbrettet.
2) Trykk på ikonet i appen og velg Citation-høyttaleren.
3) Trykk på **«Play»** i appen.

MERKNADER:

- Navnet på Citation-høyttaleren din blir tildelt under Wi-Fi-oppsettet.
- Citation-høyttaleren kan støtte lydstreaming, men ikke videostreaming.

Multi-room gruppeavspilling med Citation-familien

Citation-høyttaleren kan støtte multi-room-kontroll gitt av Chromecast built-in.

I Google Home-appen kan du enkelt opprette en gruppe, legge til høyttalerne dine sammen, og du kan spille av i flere rom.

MERKNADER:

- Se Google Home-appen for mer informasjon.
- Antallet Chromecast-høyttalere du kan streame musikk til, avhenger av båndbredden til ditt lokale trådløse nettverk. Teoretisk sett kan et ubegrenset antall enheter kobles sammen til å streame den samme sangen.

Spill av musikk via Bluetooth

Du kan bruke Citation-høyttaleren som en ekstern høyttaler for din Bluetooth-aktiverte smarttelefon eller nettbrett.

1) Trykk for å gå til Bluetooth paringsmodus.
2) Velg **«CITATION ONE» / «CITATION 100»** for å koble til.

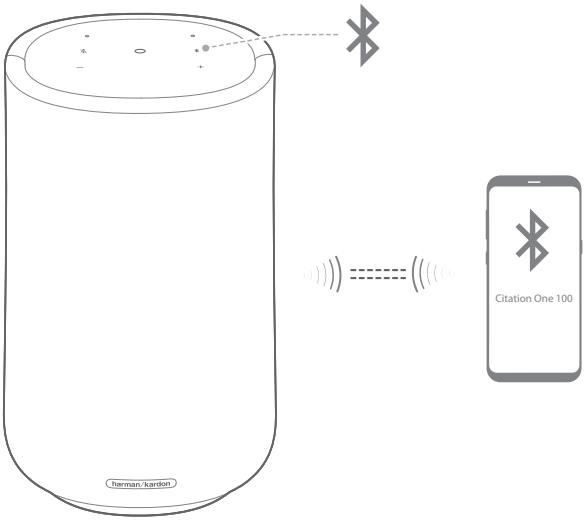

MERKNADER:

- Trykk og hold ᛒ i mer enn 5 sekunder for å koble fra alle Bluetooth-tilkoblinger og gå inn i paringsmodusen igjen.
- Bluetooth-ytelsen kan påvirkes av avstanden mellom dette produktet og Bluetooth-enheten og omgivelsene.

Avspillingskontroller

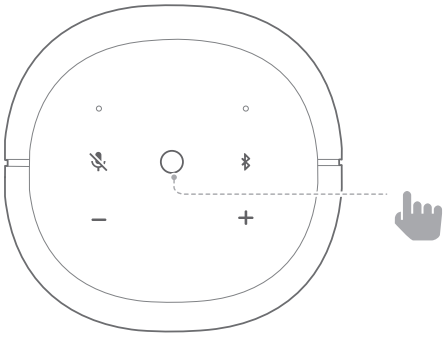

○	Trykk en gang	Avspilling/Pause
○	Trykk og hold i mer enn 2 sekunder	Aktiverer Google Voice Assistant

/ INNSTILLINGER

Volum

Du har tre måter å justere volumet mens du spiller musikk:

- Trykk på - / + knappen på toppanelet for å redusere eller øke volumet.

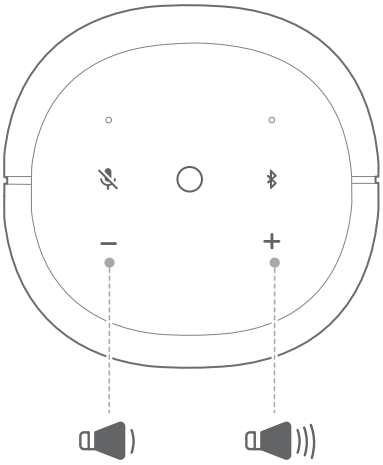

- Juster volumet via Google Home-appen på smarttelefonen eller nettbrettet.
- Be Google Assistant om å justere volumet etter stemmen din.

Slå av mikrofonen

Trykk 🎤 for å slå av den innebygde mikrofonen og deaktivere talekommando-gjenkjenning.

For å gjenoppta mikrofonfunksjonen, trykk 🎤 igjen.

Programvareoppgradering

Programvaren til Citation-høyttaleren blir automatisk oppgradert til den nyeste versjonen når høyttaleren er koblet til Internett via et Wi-Fi-nettverk.

Gjenopprett fabrikkinnstillinger

Trykk og hold inne **RESET**-knappen på bunnen av Citation høyttaleren i 5 sekunder for å gjenopprette standardinnstillingene som er programmert på fabrikken. Når gjenopprettingen av fabrikkinnstillingene er fullført, vil Citation-høyttaleren automatisk slå seg av og starte på nytt.

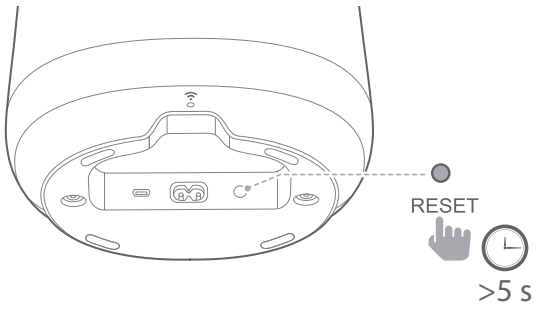

Rengjøring og vedlikehold

For å holde den utvendige overflaten på Citation-høyttaleren ren, trekk først ut strømledningen fra høyttaleren, og tørk så de ytre overflatene forsiktig med en ren, myk klut.

FORSIKTIG:

- Ikke bruk alkohol, benzen eller tynnere for å rengjøre stoffet.

/ SPESIFIKASJONER

	CITATION ONE	CITATION 100
Høyttalerelement	1 x 89 mm basshøyttaler, 1 x 20 mm diskanthøyttaler	1 x 102 mm basshøyttaler, 1 x 20 mm diskanthøyttaler
Utgangseffekt	40W RMS	50W RMS
Signal-til-støy-forhold	80 dBA	80 dBA
Strømforsyning	100–240 V ~ 50/60 Hz	100–240 V ~ 50/60 Hz
Bluetooth-versjon	4.2	4.2
Bluetooth-senderens frekvensområde	2402–2480MHz	2402–2480MHz
Bluetooth-senderens effekt	<5dBm	<5dBm
Bluetooth-senderens modulering	GFSK, π/4 DQPSK, 8DPSK	GFSK, π/4 DQPSK, 8DPSK
Trådløst nettverk	802.11a/b/g/n/ac (2.4 GHz/5 GHz)	802.11a/b/g/n/ac (2.4 GHz/5 GHz)
5G WiFi-senderfrekvens-område	5,150~5,350 GHz, 5,470~5,725 GHz, 5,725~5,825 GHz	5,150~5,350 GHz, 5,470~5,725 GHz, 5,725~5,825 GHz
5G WiFi-sendestyrke	<20 dBm	<20 dBm
5G WiFi-modulasjon	QPSK, BPSK, 16QAM, 64 QAM, 256 QAM	QPSK, BPSK, 16QAM, 64Q AM, 256 QAM
2.4G Wi-Fi transmitter frequency range	2412 – 2472MHz (2.4GHz ISM Band, USA 11 Channels, Europe and others 13 Channels)	2412 – 2472MHz (2.4GHz ISM Band, USA 11 Channels, Europe and others 13 Channels)
2.4 G WiFi-senderstyrke	<20 dBm	<20 dBm
2,4 G WiFi-modulasjon	DBPSK, DQPSK, CCK, QPSK, BPSK, 16 QAM, 64 QAM	DBPSK, DQPSK, CCK, QPSK, BPSK, 16 QAM, 64 QAM
Støttede lydformater	HE-AAC, LC-AAC, MP3, Vorbis, WAV (LPCM), FLAC, Opus	HE-AAC, LC-AAC, MP3, Vorbis, WAV (LPCM), FLAC, Opus

	CITATION ONE	CITATION 100
Mål (B x H x D)	140 x 188 x 140 mm / 5,5 x 7,4 x 5,5 tommer	172 x 275 x 163 mm / 6,8 x 10,8 x 6,4 tommer
Vekt	2.0 kg / 4,4 lbs	2,7 kg / 5,9 lbs

/ FEILSØKING

Kunne ikke koble til Wi-Fi.

- Kontroller at Wi-Fi er slått på.
- Kontroller at du har valgt riktig nettverk og oppgitt riktig passord.
- Kontroller at ruteren eller modemet er slått på og innenfor rekkevidde.
- Sørg for at Citation-høyttaleren er koblet til det samme trådløse LAN som smarttelefonen eller nettbrettet.

Google Home-appen kan ikke finne enheten.

- Sørg for at Citation-høyttaleren er slått på.
- Kontroller at nettverket fungerer som det skal.
- Kontroller at ruteren eller modemet er slått på og innenfor rekkevidde.

Ingen reaksjon på talekommandoen.

- Avhengig av plasseringen av Citation-høyttaleren, kan omgivelsesforhold hindre høyttaleren i å oppdage talekommandoen “OK Google”. Unngå å plassere Citation-høyttaleren et støyende sted, eller et sted som er utsatt for sterk vind eller ekko (lydrefleksjoner).
- Kontroller at de innebygde mikrofonene ikke er dempet.

VAREMERKER

Bluetooth®-ordmerket og -logoene er registrerte varemerker som tilhører Bluetooth SIG, Inc., og enhver bruk av slike merker av HARMAN International Industries, Incorporated er på lisens. Andre varemerker og varenavn tilhører de respektive eiere.

WiFi CERTIFIED-logoen er et bekreftelsesmerke som tilhører Wi-Fi-alliansen.

Google, Google Play, Chromecast og andre relaterte merker er varemerker fra Google LLC. Innebygd Chromecast kan kreve ett eller flere abonnementer. Google Assistant krever tilkobling til Internett og er ikke tilgjengelig i enkelte land og språk. Tilgjengelighet og reaksjon på visse funksjoner og tjenester er enhets-, service- og nettverksavhengig, og kan være utilgjengelig i enkelte områder. Styring av enkelte enheter i hjemmet ditt krever kompatible smartenheter. Abonnering på tjenester og programmer kan være påkrevd, og andre vilkår, betingelser, og/eller betaling kan påløpe.

harman/kardon®
by HARMAN